Zestaw oświetleniowy CUT-1 LED 8, 4 000 K, anodowany inox

Kod Elektriko: 104974 Kod Rosa: 215808/4/C45/10kV

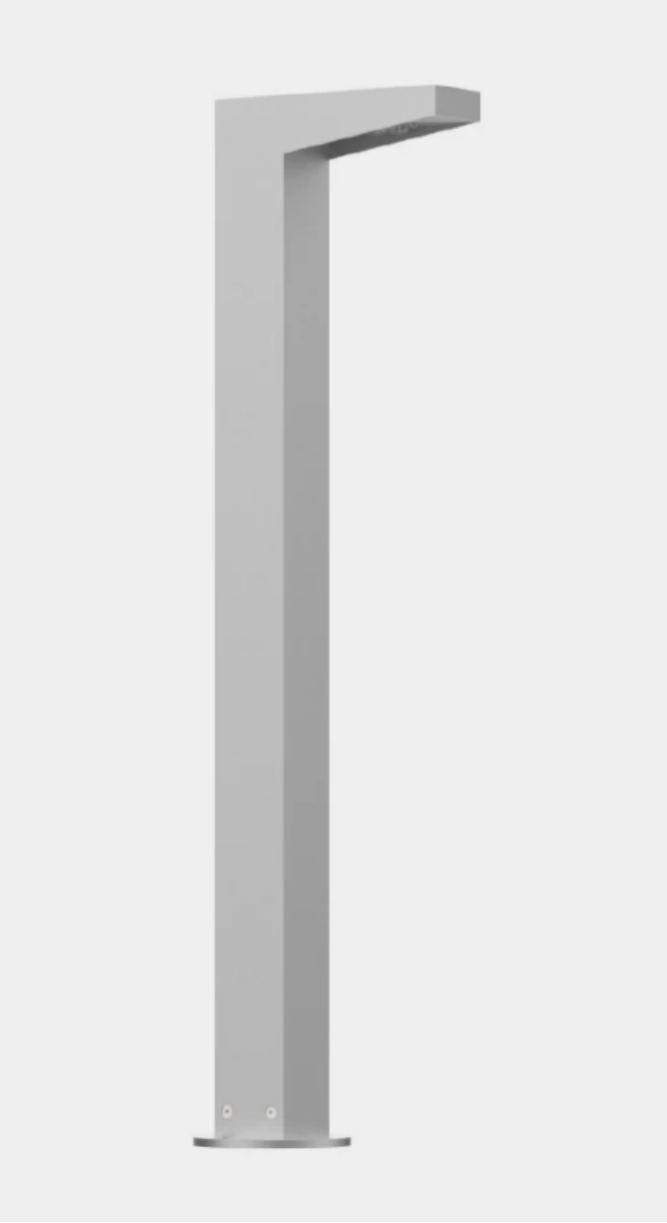

UWAGA: Zdjęcie poglądowe dla całej rodziny produktów.

Dane techniczne:

- Strumień świetlny lampy [lm] **1150**
- Temperatura barwowa [K] **4000**
- Waga **5.20**
- Stopień ochrony IP **IP66**
- Wysokość **1000 mm**
- Moc LED [W] **8 W**
- Moc całkowita **12 W**
- Typ fundamentu **B-0A** / **Z-0A**

info@elektriko.pl

Zastosowanie- otoczenie budynków biurowych, parki, ciągi pieszych

Materiał- profil aluminiowy, anodowany

Przewidywany czas eksploatacji- L90B10 - 100 000 h

Współczynnik oddawania barw CRI- >70

Częstotliwość napięcia zasilania- 50/60Hz

Liczba diod- 4

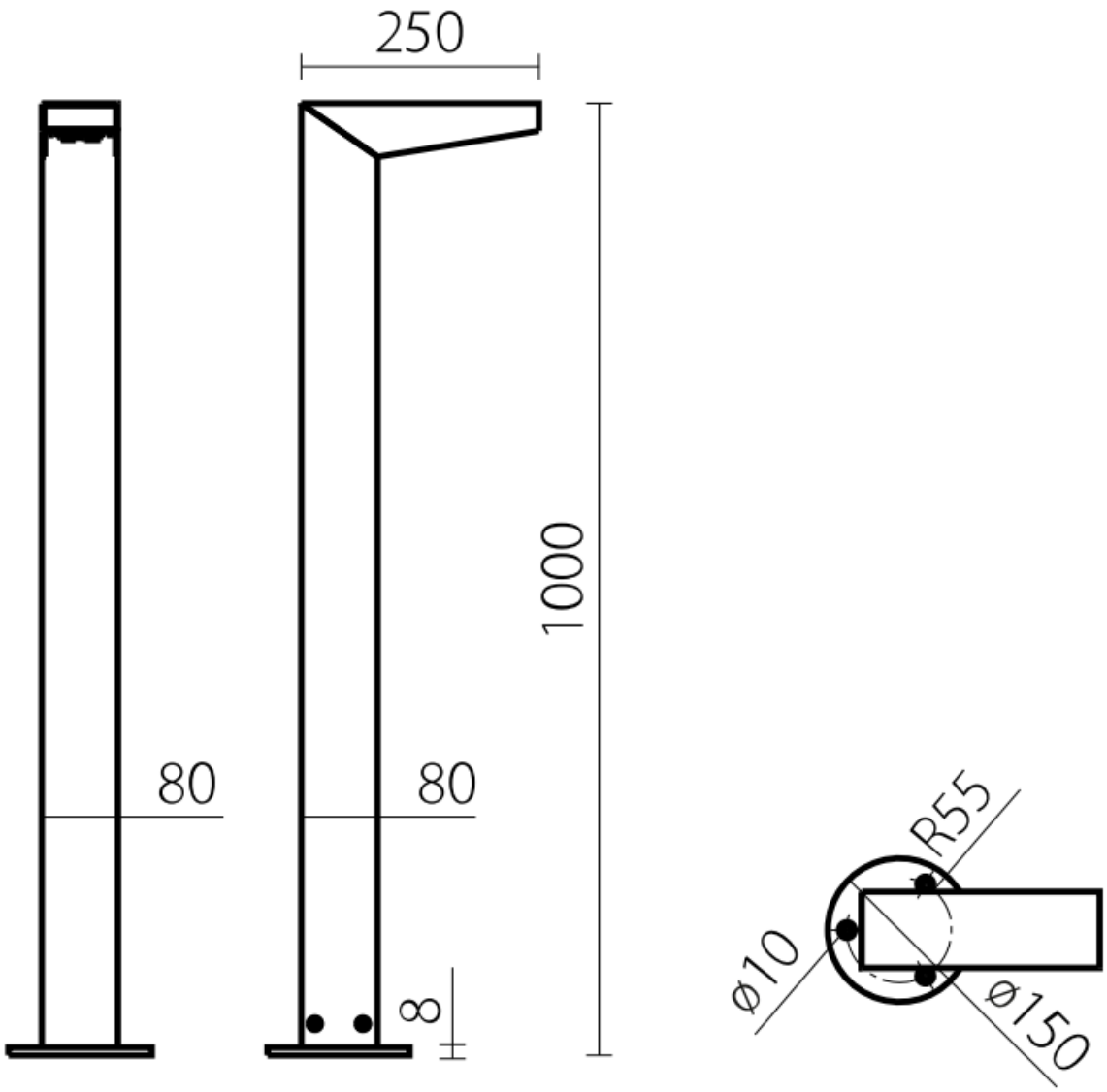

UWAGA: Zdjęcie poglądowe dla całej rodziny produktów.

info@elektriko.pl