Wysięgnik do słupów RW ST 2r-90st/1,0m/10st/Fi60

Kod Elektriko: 105258

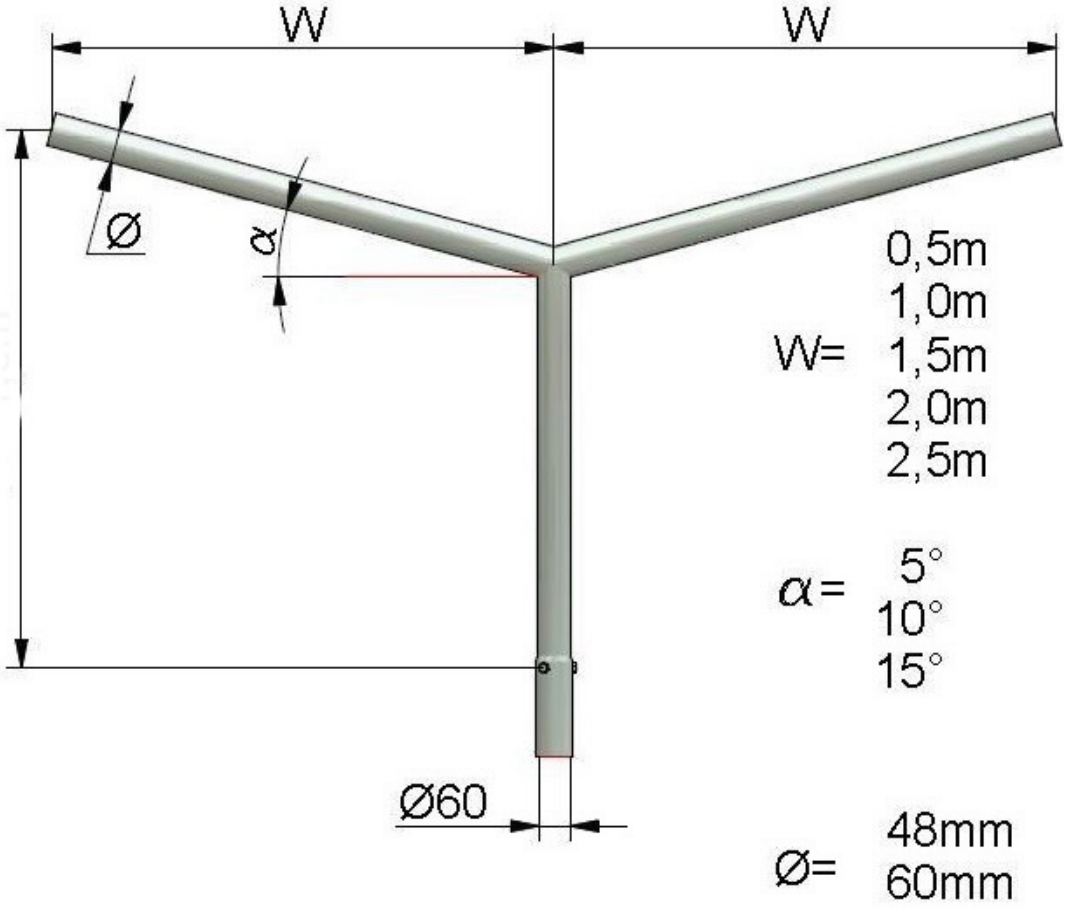

UWAGA: Zdjęcie poglądowe dla całej rodziny produktów.

Wysięgniki do słupów oświetlenia ulicznego 2-ramienne

info@elektriko.pl