Oprawa awaryjna Orbit Road At 3c Led2

Kod Elektriko: 60264 Kod Hybryd: 6661

UWAGA: Zdjęcie poglądowe dla całej rodziny produktów.

Dane techniczne:

- Moc **2W**
- Strumień świetlny lampy [lm] **220lm**
- Czas pracy na baterii **3h**
- Tryb pracy **awaryjny (ciemny)**
- Napięcie zasilania **230V 50Hz**
- Złączka elektryczna **0,5 - 2,5mm2**
- Klasa ochronności **I**
- Dopuszczalna temperatura otoczenia **+10°C ÷ +40°C**
- Źródło światła **Moduł LED1**
- Stopień ochrony IP **IP54**
- Bateria **Ni-Cd HT 1,0Ah-2,5Ah 4,8V**

Zadaniem oprawy ORBIT LED jest doświetlanie dróg ewakuacyjnych.
Przy zastosowaniu soczewek road plus, oprawa zawieszona na wysokości 3m oświetla 11m drogi ewakuacyjnej z zachowaniem wymaganego natężenia 1lx.
Dostępne mocowania: bezpośrednio na suficie.
Łatwy montaż i wymiana akumulatorów umożliwiają uniwersalne zastosowanie. Oprawy tej można użyć w obiektach użyteczności publicznej, obiektach handlowych jak i zakładach pracy.
Przystosowana jest do współpracy z systemami ST, AT, i CB.

Materiał obudowy: tworzywo sztuczne
Kolor obudowy: biały
Inne kolory na specjalne zamówienie

PARAMETR	WARTOŚĆ
Napięcie zasilania	230V 50-60Hz
Pobór mocy	<1,5VA
Klasa ochronności	I
Zakłócenia radioelektryczne	Poziom N

info@elektriko.pl

Stopień ochrony	IP54
Źródło światła	Moduł LED1
Moc źródła światła	2W
Strumień światła ROAD	220 lm
Strumień światła ROAD PLUS	220 lm
Strumień światła SIDE	220 lm
Strumień światła AREA	190 lm
Trwałość źródła światła	>50.000h
Czas pracy awaryjnej	1h; 2h; 3h
Typ baterii	Ni-Cd HT
Pojemność baterii [Ah]	1,0Ah-2,5Ah
Napięcie baterii	4,8V
Czas ładowania baterii	24h
Temperatura ta	+10°C - +40°C
Przekrój przewodów zasilających	0,5 - 2,5mm2

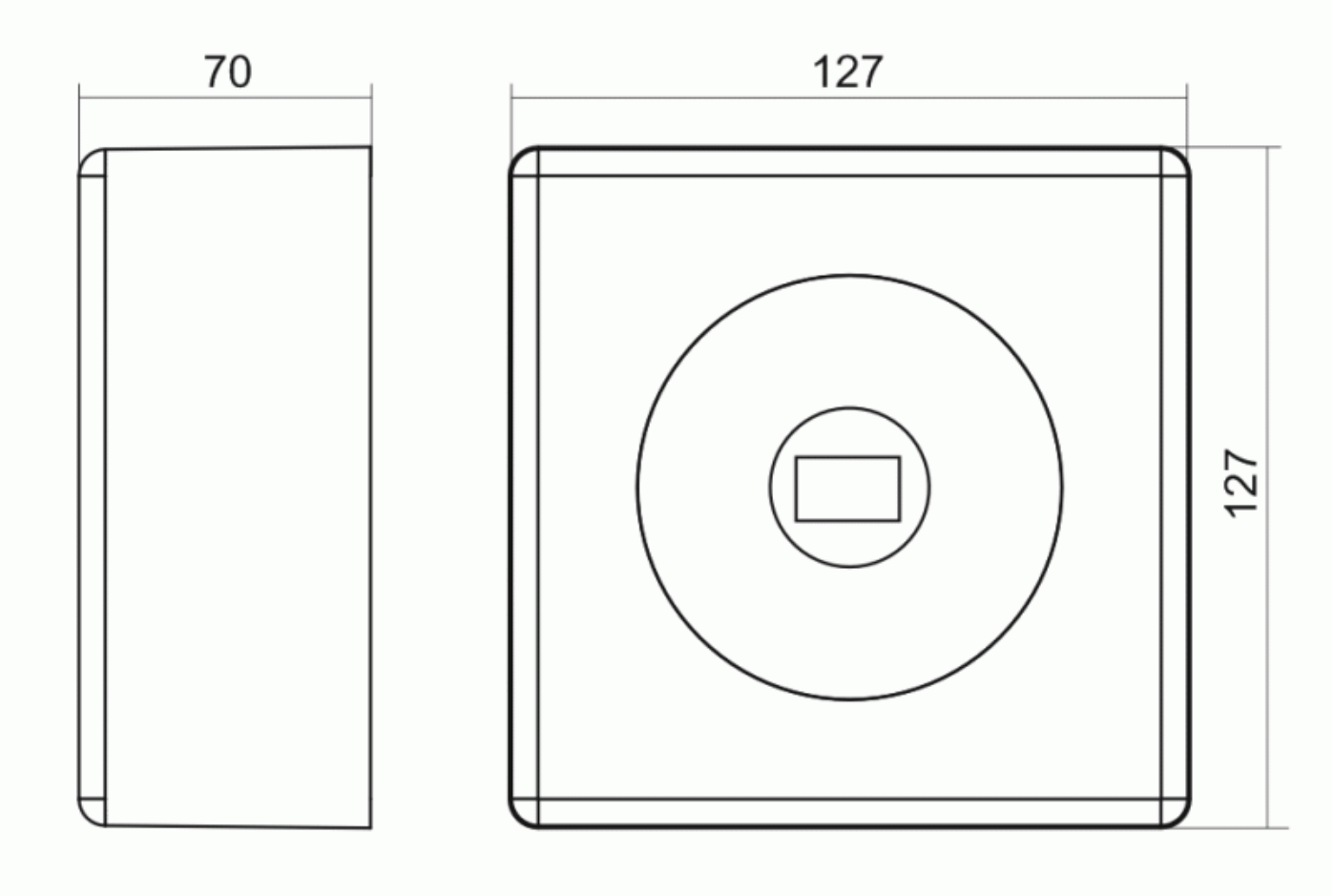

UWAGA: Zdjęcie poglądowe dla całej rodziny produktów.

info@elektriko.pl

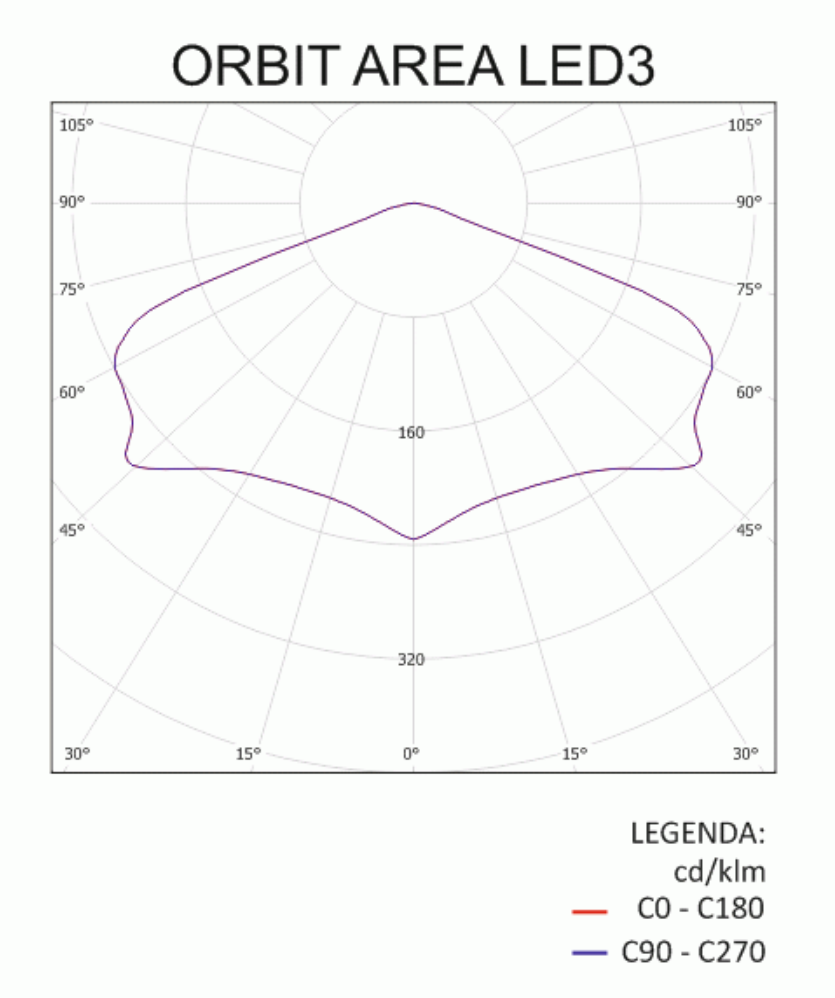

UWAGA: Zdjęcie poglądowe dla całej rodziny produktów.

info@elektriko.pl

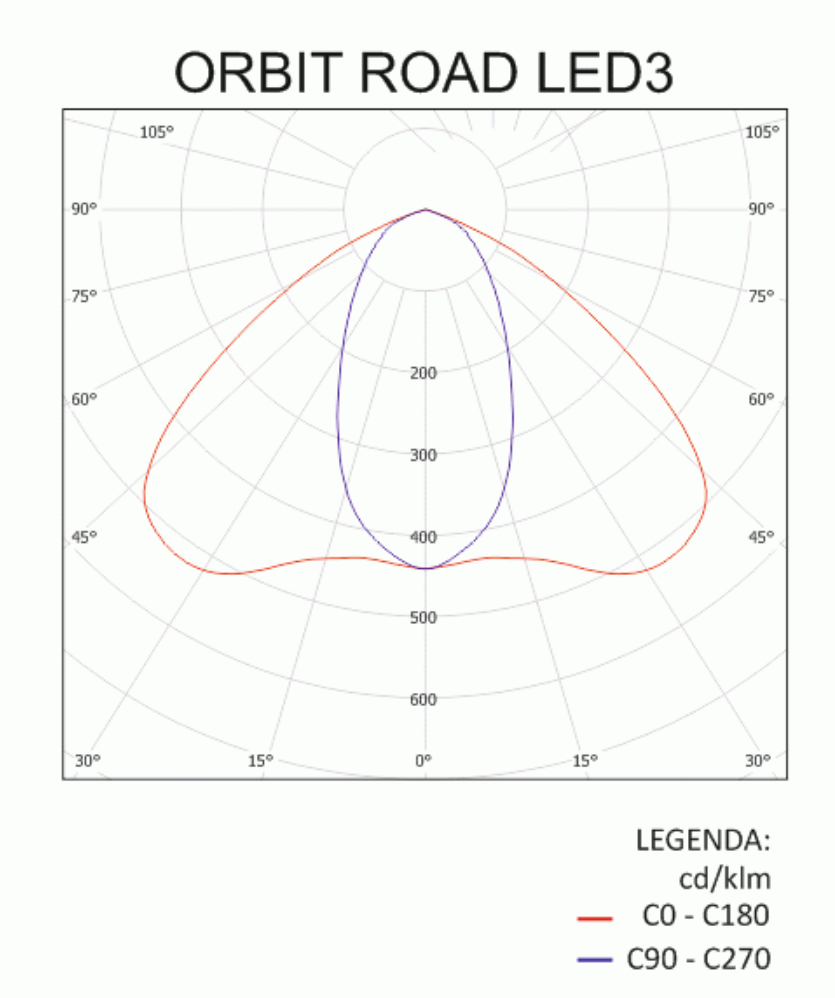

UWAGA: Zdjęcie poglądowe dla całej rodziny produktów.

info@elektriko.pl

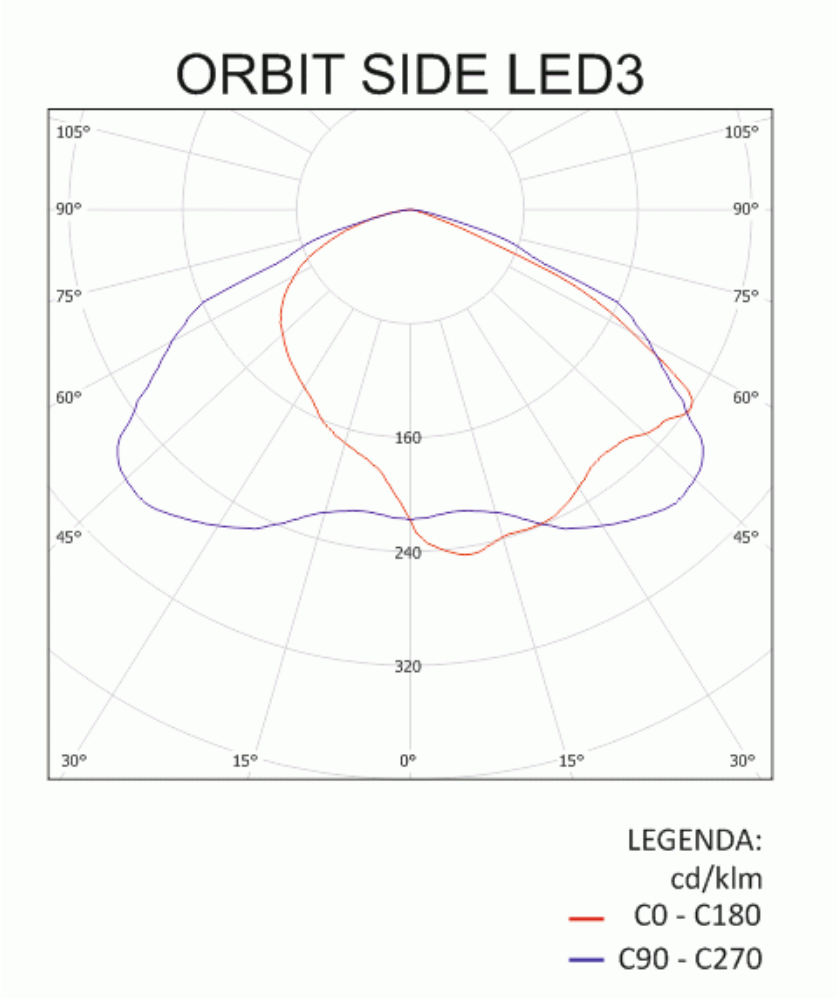

UWAGA: Zdjęcie poglądowe dla całej rodziny produktów.

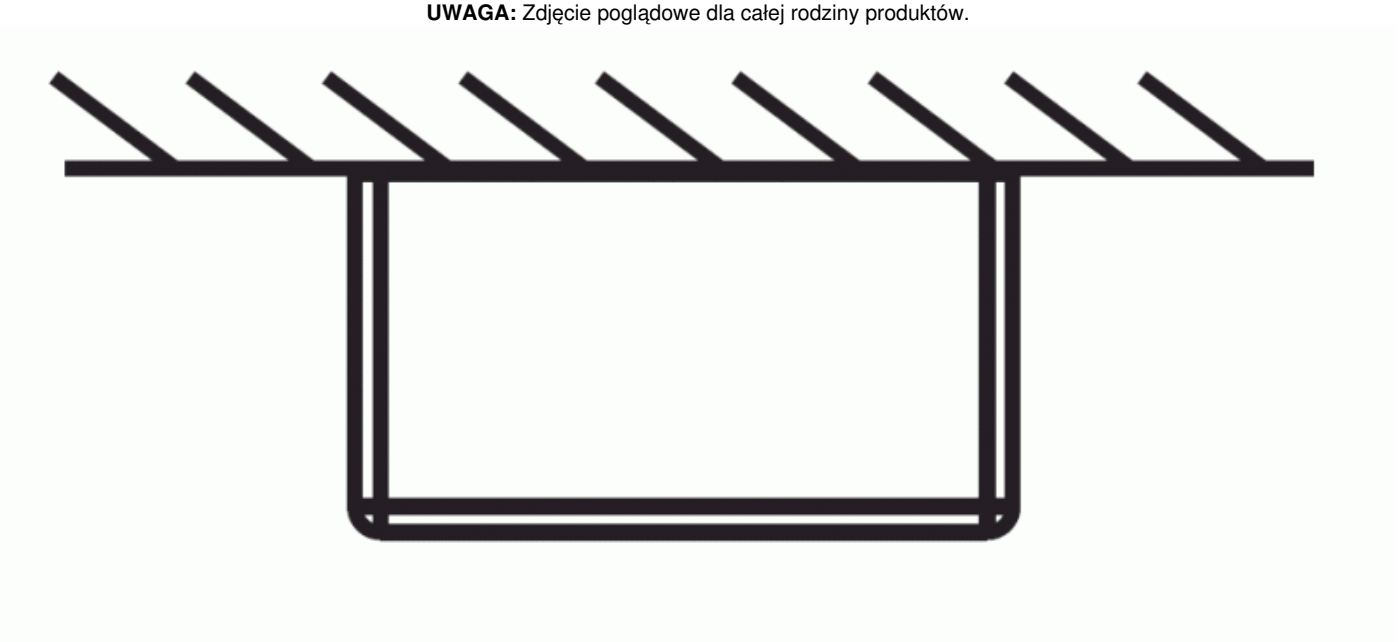

UWAGA: Zdjęcie poglądowe dla całej rodziny produktów.

info@elektriko.pl