Oświetleniowa oprawa liniowa Meba 4led 2x120 Op Ps

Kod Elektriko: 97593 Kod Kanlux: 26964

Dane techniczne:

- Moc maksymalna [W] **2 x max 36**
- Trzonek **G13**
- Kolor **biały**
- Napięcie znamionowe [V] **220-240 AC**
- Stopień IP **20**
- Źródło światła **T8 LED**
- Materiał klosza **PS**
- Materiał obudowy **tworzywo sztuczne,stal**
- Miejsce zastosowania **wewnątrz**
- Waga **1200g**
- Częstotliwość znamionowa [Hz] **50/60**
- Karton zbiorczy **6**
- Klasa ochronności przed porażeniem elektrycznym **I**
- Miejsce montażu **do nadbudowania na suficie**

info@elektriko.pl

- Minimalna odległość od oświetlanego obiektu **0,5m**
- Oprawa jest przystosowana do źródeł światła o klasach energetycznych **A++,A+,A**
- Wymienne źródło światła **tak**
- Źródło światła w komplecie **nie**
- Wysokość [mm] **65**
- Zakres temperatury otoczenia, na którą może być narażony wyrób [°C] **5÷25**
- Szerokość [mm] **153**
- Długość [mm] **1250**
- Zasilanie świetlówek T8 LED **jednostronne**

Mintaka 4LED to ledowa wersja oprawy liniowej MEBA. Zastosowane w niej tuby ledowe T8 gwarantują oszczędniejsze i dłuższe działanie, co pozytywnie przekłada się na ich komfort użytkowania w salonach kosmetycznych, fryzjerskich i pomieszczeniach biurowych.

info@elektriko.pl

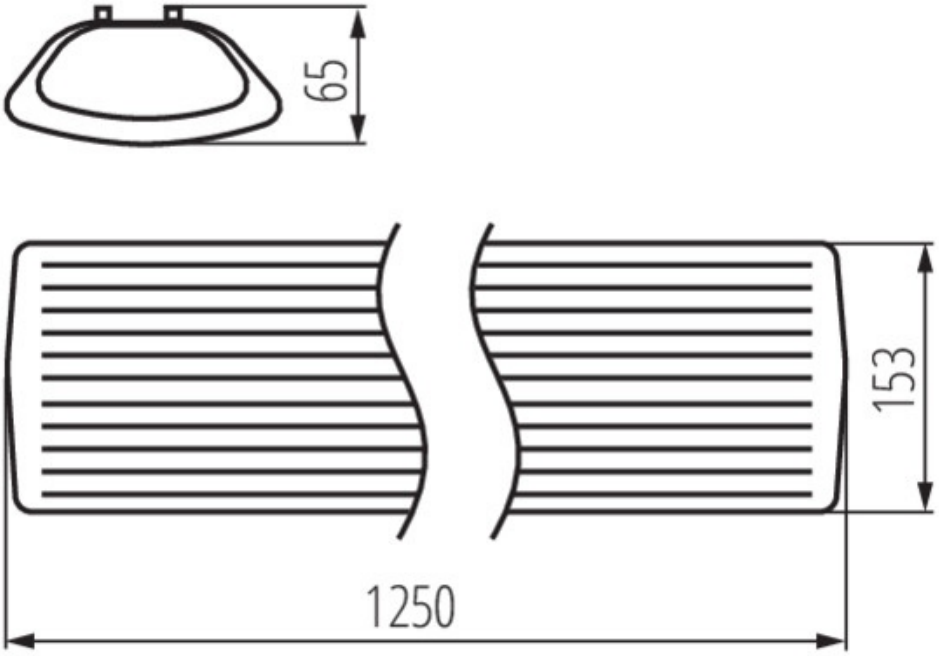

info@elektriko.pl