Latarnia DR/2xR81!/2x29/50 W LED, hc-8000 (bez fundamentu)

Kod Elektriko: 99050

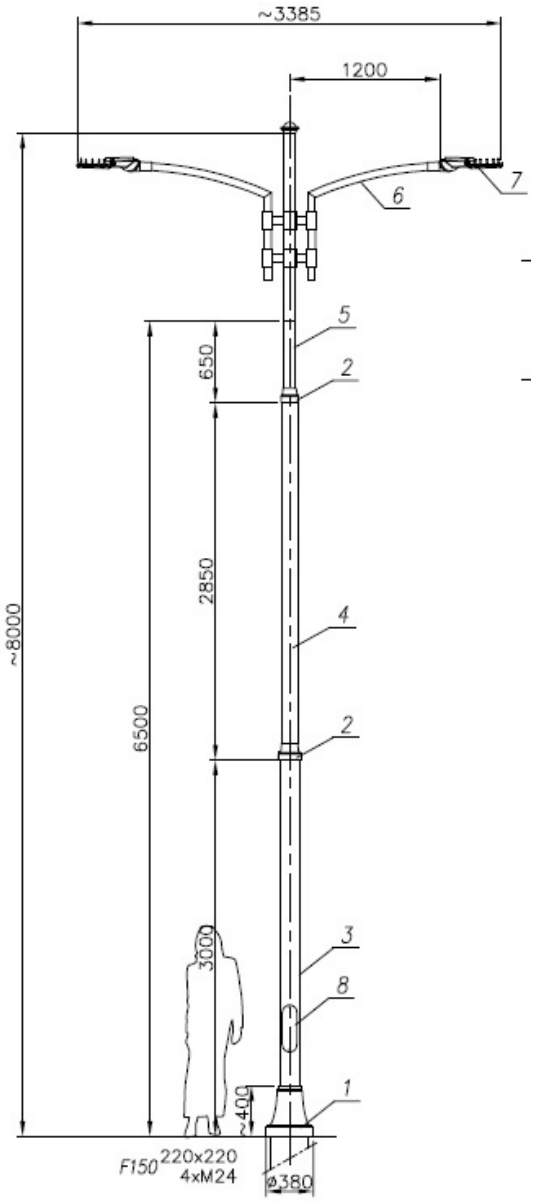

UWAGA: Zdjęcie poglądowe dla całej rodziny produktów.

Dane techniczne:

- Wysokość słupa **8m**

- słup
- przewody
- wysięgnik 2xR81!
- oprawa 29/50W LED x 2 szt.

DR/2xR81!/2x29/50 W LED, hc-8000

info@elektriko.pl